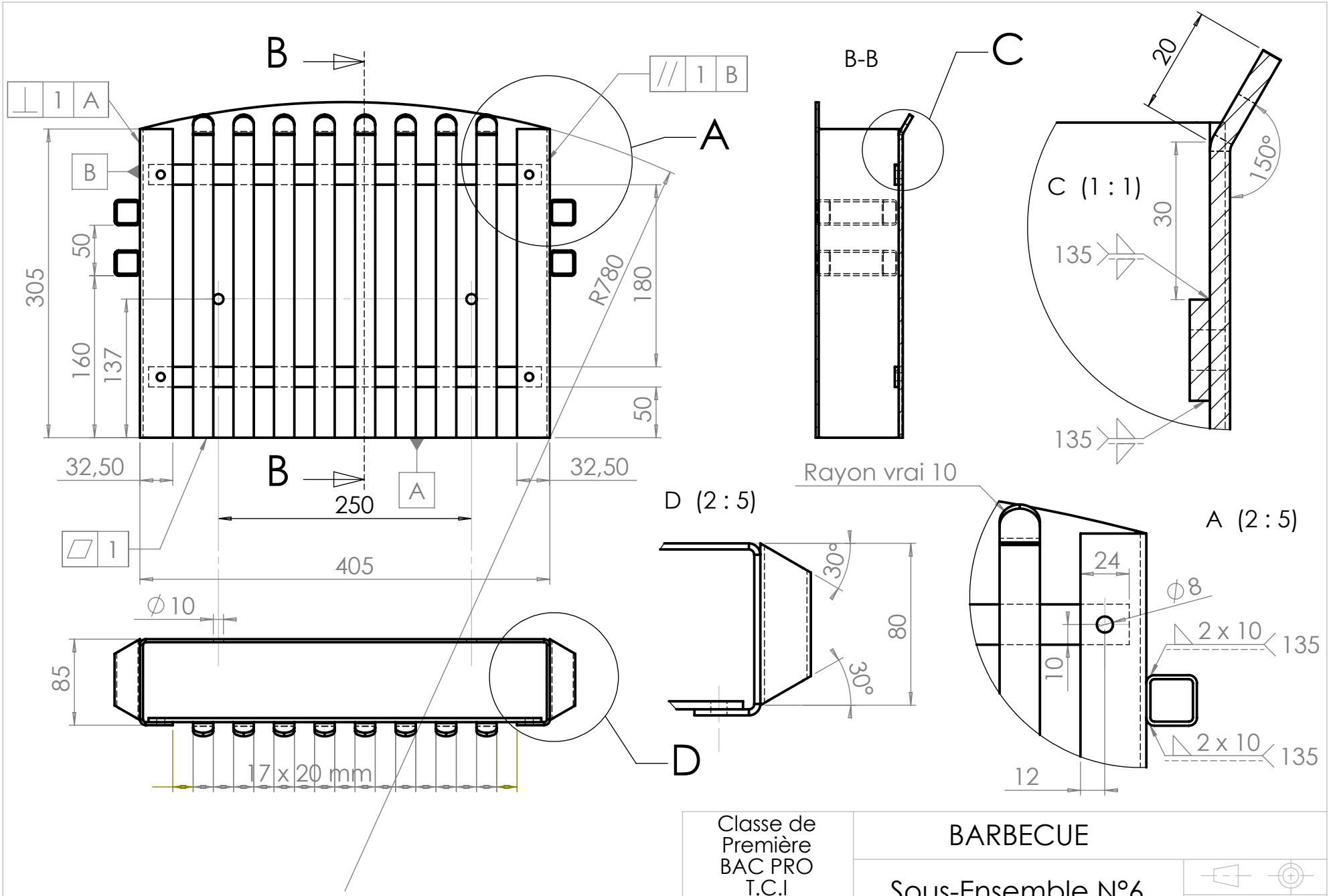

Classe de Première BAC PRO T.C.I	BARBECUE	
	Sous-Ensemble N°6 Rôtissoire	DESSINATEUR : MOUNIER François
Nom De l'élève: _____		ECHELLE: Divers
Date le :_____	Lycée Professionnel Privé MONISTROL SUR LOIRE	PLAN N° 31

Edition d'éducation de SOLIDWORKS – A titre éducatif uniquement.